HOOVER®

Cyclonic Upright Vacuum Cleaner

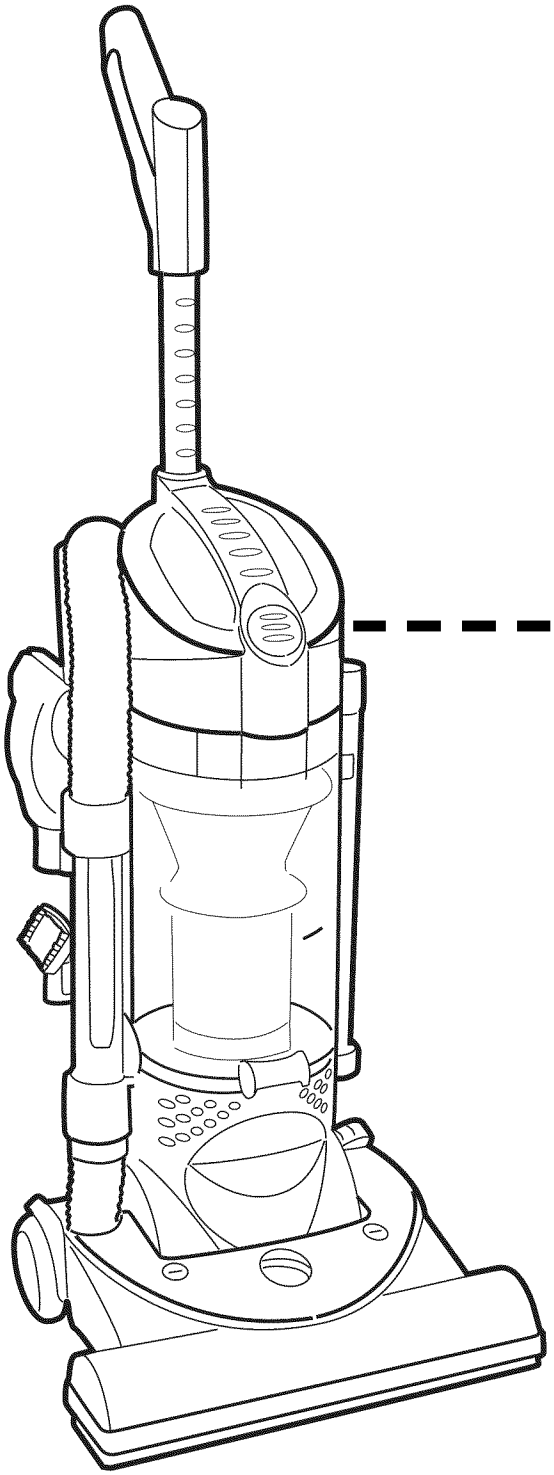

Owner's Manual
ENGLISH ➜ pp. 1-12
ESPAÑOL ➜ pág 13-19

This product was designed for easy assembly (see page 3)

REMANUFACTURED

Review this manual before operating the cleaner.

hoover.com
59881313

Review this manual before operating cleaner

Thank you for choosing a HOOVER® product

Please enter the COMPLETE model and serial numbers in the spaces provided.

Model_____

Serial number_____

Hint: Attach your sales receipt to this owner's manual. Verification of date of purchase may be required for warranty service of your HOOVER product.

Be sure to fill out and return the product registration card included with your cleaner (see back cover).

Contents

Assembling Cleaner 3
Carton Contents.....3
Cleaner Descriptions.....4
How To Use 4-6
  Cleaning Tools 6
If You Have a Problem 11
Important Safeguards 2
Lubrication 9
Maintenance 6-11
  Authorized Service.....11
  Cleaning Filters 7-8
  Clearing Blockages 12
  Emptying Dirt Cup.....6-7
  Replacing Agitator Brush Roll 9
  Replacing Belt 8-9
  Replacing Powered Hand Tool Agitator Brush Roll 10
  Replacing Power Hand Tool Belt ..10
  Replacing Headlight.....8
Thermal Protector 11

Important Safeguards!

When using an electrical appliance, always follow basic precautions, including the following:

READ ALL INSTRUCTIONS BEFORE USING THIS APPLIANCE

WARNING: To reduce the risk of fire, electric shock, or injury:

- Do not use outdoors or on wet surfaces.
- Close supervision is necessary when any appliance is used by or near children. Do not allow vacuum cleaner to be used as a toy or to run unattended at any time.
- Keep hair, loose clothing, fingers, feet and all parts of body away from openings, rotating agitator and other moving parts. Do not operate cleaner in bare feet or when wearing open toe shoes or sandals.
- Do not pick up anything that is burning or smoking, such as cigarettes, matches, or hot ashes.
- Do not use to pick up flammable or combustible materials such as gasoline or fine wood sandings or use in areas where they may be present.
- Avoid picking up hard, sharp objects with the cleaner. They may damage the cleaner.
- Always turn off this appliance before connecting or disconnecting hose.
- Unplug cleaner before connecting the powered hand tool.
- Do not use without dirt cup or filters in place. Empty cup and clean filter frequently when picking up very fine materials such as powder.
- Use extra care when cleaning on stairs.
- Do not put any object into openings. Do not use with any opening blocked; keep free of dust, lint, hair, or anything that may reduce air flow.
- Do not pull or carry by cord, use cord as a handle, close door on cord or pull cord around sharp edges or corners. Do not run appliance over cord. Keep cord away from heated surfaces.
- Always disconnect cord from electrical outlet before servicing the cleaner.
- Unplug cleaner when not in use. Turn off all controls before unplugging.
- Do not unplug by pulling on cord. To unplug, grasp the plug, not the cord. Never handle plug or appliance with wet hands.
- The use of an extension cord is not recommended.
- Do not use with damaged cord or plug. If appliance is not working as it should, has been dropped, damaged, left outdoors, or dropped into water, take it to a Hoover Sales and Service Center or Authorized Hoover Warranty Service Dealer (Depot).
- Use vacuum cleaner only for its intended use as described in the instructions. Use only attachments recommended by Hoover; others may cause hazards.

WARNING: This product contains chemicals known to the State of California to cause cancer. *Wash hands after handling.*

Save these instructions!

HOOVER®

Aspiradora vertical ciclónica

Manual del

19

Gracias por haber elegido un producto HOOVER®

Anote los números COMPLETOS de modelo y serie en los espacios provistos.

Modelo _____

Número de serie _____

Consejo: Adjunte su recibo de compra a este Manual del propietario.
Para obtener el servicio de garantía de su producto HOOVER puede requerirse la verificación de la fecha de compra.

Asegúrese de llenar y devolver la tarjeta adjunta de registro del producto incluida con su aspiradora (vea la contraportada).

REMANUFACTURA

59881313

Si necesita asistencia:

Visite nuestra página en Internet **hoover.com.** Haga clic en el botón "Service" para encontrar el centro de servicio más cercano a usted O Llame al **1-800-944-9200** para obtener una referencia automatizada de las ubicaciones de los centros de servicio autorizados (solamente en EE.UU.) O Llame al 1-330-499-9499 para hablar con un representante en nuestro Centro de respuesta al cliente.

Por favor no devuelva este producto a la tienda.

USE ESTAS INSTRUCCIONES EN ESPAÑOL JUNTO CON LAS FIGURAS PASO-A-PASO PROVISTAS EN EL MANUAL DE INGLÉS.

1. Ensamblado de la aspiradora

Contenido de la caja

1-1

Accesorios incorporados en la aspiradora

A. Sección del mango

B. Cuerpo de la aspiradora

C. Accesorios de limpieza y tubos de extensión

* **NOTA: Los tres (3) tubos de extensión y la escobilla para pisos están disponibles en algunos modelos solamente.**

Saque todos los componentes de la caja e identifique cada pieza que se muestra.

Asegúrese de encontrar todas las piezas antes de desechar el material de embalaje.

Coloque el mango

1-2

Sujete la banda de sujectión anaranjada (A) y tire hasta que el enchufe negro (B) salga de la cavidad para el mango.

NO saque la banda de sujeción anaranjada hasta que haya completado el paso 1-3.

1-3

Sujete el enchufe (B) con una mano y el mango superior (C) con la otra mano. Empuje el enchufe dentro del mango superior, alineándolo con el extremo opuesto del enchufe y empújelo firmemente **HASTA ESCUCHAR QUE ENCAJA O HACE UN CHASQUIDO.** Cuando los extremos estén conectados, tire del enchufe para asegurarse de que está bien conectado.

Nota: El enchufe solamente se conectará de una manera. Si el enchufe no se conecta bien, revise el alineamiento de los extremos.

Una vez que los extremos del enchufe estén completamente conectados, deberá sacar la banda de sujeción anaranjada (A). Tenga cuidado de **NO CORTAR** el cordón eléctrico negro. Deseche la banda de sujeción anaranjada.

1-4

Alinee la acanaladura (D) en la parte posterior del mango **superior** con la proyección pequeña (E) en la parte posterior del compartimiento del mango.

Empuje el mango superior hacia abajo hasta que escuche un chasquido.

1-5

Oprima el botón (F) en la base del mango y empuje el mango completamente hacia abajo.

1-6

Coloque los accesorios

Coloque el extremo de diámetro más pequeño del tubo de extensión (A) en la parte inferior del soporte. Encaje el tubo en el clip en la parte superior. Repita el procedimiento con el otro tubo.

El accesorio para hendiduras (B) cabe dentro de uno de los tubos de extensión.

Encaje el accesorio combinado (C) y el accesorio de mano turboaccionado (D) en las áreas de almacenamiento en la parte posterior de la aspiradora como se muestra.

2. Cómo usar la aspiradora

Descripción de la aspiradora

2-1

1. **Asidero del mango**
2. **Interruptor de encender y apagar**
3. **Mango telescópico**
4. **Botón para soltar el mango**
5. **Asa para transportar**
6. **Botón para soltar el depósito para polvo**
7. **Conjunto del depósito para polvo**
8. **Bisagra de la puerta del depósito para polvo**
9. **Mango para limpiar escaleras:** ubicado debajo del borde inferior del depósito para polvo.
10. **Luz delantera**
11. **Perilla de control de la boquilla:** gire la perilla a la posición correcta para la altura de la alfombra que está aspirando.
12. **Protector para muebles:** ayuda a evitar que la aspiradora haga marcas en los muebles.
13. **Asa de la manguera**
14. **Accesorio combinado**
15. **Accesorio de mano turboaccionado**
16. **Manguera**
17. **Sujetador para la manguera/accesorios**
18. **Tubos de extensión**
19. **Accesorio corto para hendiduras**
20. **Ganchos para el cordón:** envuelva el cordón alrededor de los ganchos para guardarlo. El gancho superior se puede girar hacia la derecha o izquierda para soltar el cordón con facilidad.
21. **Pedal para soltar el mango:** pise la palanca para bajar el mango a las posiciones de funcionamiento o posiciones bajas.

Haga funcionar la aspiradora solamente con el voltaje especificado en la placa de datos que se encuentra en su parte posterior.

Esta aspiradora ha sido diseñada para uso doméstico.

Enchufe polarizado

Para disminuir el riesgo de choque eléctrico, este aparato tiene un enchufe polarizado (una patilla es más ancha que la otra). Este enchufe podrá usarse en una toma de corriente polarizada, sólo de una manera. Si el enchufe no encaja completamente en la toma de corriente, inviértalo. Si aun así no encaja, comuníquese con un electricista calificado para que le instale la toma de corriente adecuada. No modifique el enchufe de manera alguna.

Interruptor de encender/apagar (ON/OFF)

Enchufe el cordón en una toma de corriente eléctrica. Para encender la

aspiradora (ON), empuje el interruptor de encender y apagar una vez.

Para apagar la aspiradora (OFF), empuje el interruptor de nuevo.

2-2

Mango telescópico

Para almacenar o transportar la aspiradora con comodidad, el mango está diseñado para retraerse en el cuerpo de la aspiradora. Baje el mango oprimiendo el botón (A) ubicado en la base del mango y empujando el mango hacia abajo. Levante el mango oprimiendo el botón y tirando del mango hacia arriba, trabándolo en la posición deseada.

2-3

Traslado de la aspiradora

Para mover la aspiradora de una habitación a otra, coloque el mango en la posición vertical, incline la aspiradora hacia atrás sobre las ruedas traseras y empújela hacia delante.

2-4

Para transportar la aspiradora

La aspiradora también se puede mover usando el asa para transportar.

2-5

Posiciones del mango

El mango de su aspiradora tiene tres posiciones: **vertical,** para guardarla y usar los accesorios de limpieza; **posición de funcionamiento,** para uso general sobre alfombras de pared a pared y pisos; y **baja,** para aspirar debajo de muebles de poca altura. Pise la palanca para bajar el mango.

2-6

Ajuste de la altura para alfombras

La limpieza de las alfombras de pared a pared y de área tiene lugar en la boquilla (A).

Cuando sea necesario elevar y bajar la boquilla para limpiar alfombras de distintos espesores, coloque el mango en posición vertical y gire la perilla de control de la boquilla (B) a la posición deseada.

La boquilla no se moverá a la posición de ajuste hasta después de bajar el mango de la aspiradora a la posición de funcionamiento.

2-7

Posiciones

Para obtener el máximo rendimiento de limpieza, se recomiendan las siguientes posiciones según la altura de la alfombra:

- **Posición baja:** para todo tipo de alfombras.

Nota: Si le cuesta mucho empujar la aspiradora, gire la perilla a la siguiente posición más alta.

- **Posiciones más altas:** para alfombra de pelo muy denso cuando se desea disminuir el esfuerzo de empuje en tanto que se mantiene una buena eficiencia de limpieza.

2-8

Limpieza de alfombras livianas y flexibles

Párese en un extremo de la alfombra y pase la aspiradora hacia el otro extremo o borde. Antes de llegar al borde, empuje el mango hacia abajo. Esto levantará la boquilla (parte delantera de la aspiradora) como se muestra y evitará que la alfombra se adhiera a la aspiradora. Continúe levantando la boquilla de modo que, cuando llegue al borde, esté completamente separada de la alfombra. Retroceda la aspiradora para comenzar otra vez, baje la boquilla y pásela solamente hacia delante.

2-9

Limpieza de escaleras

Se ha diseñado un mango para limpiar las escaleras a fin de facilitar el uso de su aspiradora en escaleras. Con el mango en posición de funcionamiento, coloque los dedos debajo del borde del mango para limpiar escaleras (A) y pase la aspiradora con la otra mano puesta en el mango superior.

Como alternativa, puede usar la manguera y el accesorio de mano turboaccionado para limpiar las escaleras. Limpie de abajo hacia arriba.

Durante el uso de los accesorios de limpieza, el agitador continúa girando.

PRECAUCIÓN: Para evitar lesiones personales o el desgaste innecesario de la alfombra, y para impedir que se caiga la aspiradora, colóquela siempre en la parte inferior de las escaleras.

Accesorios de limpieza

Los accesorios le permiten limpiar superficies que están a mayor altura que el piso y llegar a áreas difíciles de limpiar.

La aspiradora está lista para usarse con los accesorios cuando **el mango está en posición vertical.**

PRECAUCIÓN: El agitador continúa girando mientras el mango de la aspiradora está en posición vertical. Al usar los accesorios, evite inclinar la aspiradora o colocarla sobre muebles, alfombras con flecos o escaleras alfombradas.

Cómo limpiar los accesorios

Para limpiar la manguera, quite el polvo con un paño humedecido en detergente suave. Enjuague con un paño húmedo.

Los accesorios de limpieza se pueden lavar en agua tibia con un detergente. Enjuáguelos y deje que se sequen al aire libre antes de usarlos.

2-10

Para sacar la manguera

Cuando use los accesorios de limpieza, **el mango de la aspiradora deberá estar en posición vertical.** Asimismo, **apague la aspiradora antes de desconectar y conectar la manguera al tubo de la manguera (A).**

Para usar la manguera, levante el extremo de la manguera (B) como se muestra. Verifique para asegurarse de que la cubierta del tubo de la manguera (C) esté cerrada sobre el tubo de la manguera.

Cuando haya terminado de limpiar con los accesorios, levante la cubierta del tubo de la manguera y vuelva a colocar el extremo de la manguera dentro del tubo.

2-11

Selección del accesorio apropiado

D. Uso del **accesorio combinado** con escobilla para muebles tallados, superficies de las mesas, libros, lámparas, accesorios de iluminación, persianas venecianas, zócalos, postigos de ventanas y rejillas de ventilación.

Saque la escobilla para limpiar muebles tapizados, cortinajes, colchones,

prendas de vestir y escaleras alfombradas.

E. El **accesorio de mano turboaccionado** se puede usar para muebles tapizados, cortinas, colchones, prendas de vestir, interiores de automóviles y escaleras alfombradas.

F. El **accesorio para hendiduras** se puede usar en lugares estrechos, esquinas y en los bordes de sitios como cajones de cómodas, muebles tapizados, escaleras y zócalos.

G. Los **tubos de extensión** se usan para hacer más larga la manguera. Úselos con cualquiera de los accesorios antes mencionados.

Nota: Algunos modelos incluyen tres (3) tubos de extensión.

H. Use la escobilla para pisos (algunos modelos) en pisos de superficie dura.

2-12

Colocación del tubo de extensión y de los accesorios

Coloque el accesorio o tubo de extensión en la manguera (I).

Coloque el accesorio en el tubo de extensión (J), empujándolo firmemente en el tubo de extensión.

Gire el tubo de extensión o el accesorio ligeramente para apretar o aflojar la conexión.

2-13

Accesorio combinado

Deslice la escobilla para sacarla.

2-14

Para volver a colocar las escobillas, alinee la parte inferior de la escobilla con las acanaladuras (K) del accesorio. Deslice la escobilla en su lugar.

3. Mantenimiento

Familiarícese con estas tareas de mantenimiento en el hogar, ya que el uso y cuidado adecuados de su aspiradora asegurarán la eficacia en la limpieza por largo tiempo.

3-1

Depósito para polvo

Cuándo vaciarlo

Vacíe el depósito para polvo antes de que la suciedad llegue a la línea de llenado (A).

PRECAUCIÓN: Los materiales muy finos, tales como el talco facial o la maicena, podrían sellar el filtro y hacer que disminuya el rendimiento. Cuando use la aspiradora para retirar material de esta índole, vacíe el depósito y cambie los filtros a menudo.

3-2

Cómo vaciarlo

Desconecte la aspiradora de la toma de corriente eléctrica. No use la aspiradora sin tener el depósito para polvo o los filtros en su lugar.

Presione el botón para soltar el depósito para polvo (B) y gire para sacar el depósito.

3-3

Sujetando el depósito para polvo sobre el recipiente de basura, oprima el botón para soltar la puerta del depósito para polvo (C) para abrir la puerta del depósito para polvo (D).

Oprima el botón para soltar la puerta del depósito para polvo para cerrar la puerta del depósito para polvo.

3-4

Coloque primero la parte inferior del depósito para polvo. Gire el depósito para insertarlo en el cuerpo de la aspiradora.

3-5

Presione el botón para soltar el depósito para polvo mientras presiona firmemente el depósito para polvo. Suelte el botón para que regrese a la posición correcta y trabe el depósito para polvo en su lugar.

Limpieza de los filtros

Conjunto del filtro ciclónico

Cómo limpiar

Desconecte la aspiradora de la toma de corriente eléctrica. No use la aspiradora sin tener el depósito para polvo o los filtros en su lugar.

3-6

Saque el depósito para polvo como se describe en la figura 3-2.

Gire el conjunto del filtro (A) en el sentido contrario a las agujas del reloj. Saque el conjunto del depósito para polvo.

3-7

La suciedad y los residuos se pueden limpiar del conjunto del filtro cepillándolo con el accesorio combinado de la aspiradora.

Coloque el conjunto del filtro en el depósito para polvo, alineando las lengüetas (A) en cada lado del filtro con las ranuras del depósito para polvo (B) y gírelo en sentido de las agujas del reloj para fijarlo en su posición. Oprima el botón para soltar la puerta del depósito para polvo (C) para cerrar la puerta del depósito para polvo.

Vuelva a colocar el depósito para polvo como se describe en las figuras 3-4 y 3-5.

Filtro secundario

Cómo limpiar

Desconecte la aspiradora de la toma de corriente eléctrica. No utilice la aspiradora sin tener el depósito para polvo o los filtros en su lugar.

3-8

Saque el depósito para polvo como se describe en la figura 3-2.

Presione la traba (A) ubicada en la parte superior de la cavidad del depósito para polvo sacar el marco gris del filtro (B). Saque el filtro de tela blanca y el filtro de espuma de goma negra del marco. Lave los filtros a mano en agua fría con un detergente suave.

Permite que el marco del filtro y ambos filtros se sequen al aire durante 24 horas antes de volver a colocar los filtros en el marco.

Vuelva a colocar el marco del filtro insertando las lengüetas (C) en las ranuras (D) en la parte posterior de la cavidad del depósito para polvo. Gire el marco del filtro hacia la parte superior de la cavidad del depósito para polvo y encájelo para cerrarlo.

Filtro final

Cómo limpiar

Desconecte la aspiradora de la toma de corriente eléctrica. No utilice la aspiradora sin tener el depósito para polvo o los filtros en su lugar.

3-9

Saque el depósito para polvo como se describe en la figura 3-2.

Tire del marco del filtro (A) directamente hacia fuera para sacarlo del fondo de la cavidad del depósito para polvo. **No trate de sacar el filtro (B) del marco.**

Lávelo a mano en agua fría con un detergente suave.

Deje que el filtro se seque al aire libre y

vuelva a colocarlo en el marco del filtro.

Permita que se seque al aire durante 24 horas antes de volver a colocar el marco en el fondo de la cavidad del depósito para polvo.

Qué comprar

Cuando compre filtros nuevos, pida:

Filtro secondario-filtro de tela blanca, No. de **pieza 93002520 de HOOVER**

Conjunto del filtro final, No. de **pieza 93002521 de HOOVER.**

Reemplazo de la luz delantera

Qué comprar

Esta aspiradora usa un bombillo de 13 voltios de base en cuña, tipo T-3 114, **pieza No. 27313-107 de Hoover.**

3-10

Para sacar la lente

Desconecte la aspiradora de la toma de corriente eléctrica.

Presione el pedal para soltar el mango y coloque el mango en la posición baja.

Con un destornillador Phillips, saque el tornillo como se muestra y levante la lente.

3-11

Para instalar el bombillo

Saque el bombillo usado, directamente de su receptáculo. Inserte uno nuevo y empújelo hasta que quede fijo en su lugar.

No se requiere usar fuerza excesiva.

3-12

Para reemplazar la lente

Vuelva a colocar la lente y asegúrela con el tornillo.

Reemplazo de la correa

La correa de su aspiradora Hoover hace posible que el agitador gire y es importante para el funcionamiento eficaz de la aspiradora. La correa está ubicada debajo de la cubierta de la aspiradora y se debe revisar periódicamente para asegurarse de que esté en buenas condiciones.

Cuándo reemplazarla

Desconecte la aspiradora de la toma de corriente eléctrica.

Para revisar la correa, saque la cubierta como se muestra en la figura 3-13. Reemplace la correa si está estirada, rota o cortada.

Qué comprar

Para asegurar un funcionamiento eficaz, use solamente correas genuinas HOOVER con su aspiradora. Cuando compre una correa nueva, pida la **pieza No. 38528-040 de HOOVER** (paquete de correa con número de pieza 40201190).

3-13

Cómo reemplazarla

Desconecte la aspiradora de la toma de corriente eléctrica.

Para separar la cubierta

Presione el pedal para soltar el mango y coloque el mango en la posición baja.

Usando una moneda, gire las dos ranuras (A) en ambos lados de la cubierta como se muestra.

3-14

Gire la cubierta hacia la parte delantera de la aspiradora y saque la cubierta.

3-15

Para sacar el rodillo de escobillas del agitador

Saque el rodillo de escobillas del agitador y la correa usada.

Deseche la correa usada.

3-16

Para instalar la correa nueva

Con las letras en la parte de afuera de la correa, deslice la nueva correa sobre la polea del motor (B).

3-17

Reemplazo del rodillo de escobillas del agitador

Introduzca el agitador a través de la correa y coloque la correa en la guía para la correa (C) del agitador.

3-18

Para sujetar de manera segura el agitador

Sujete firmemente el agitador y colóquelo en posición, deslizando primero el extremo opuesto de la correa en la ranura rectangular (D) en el lado de la aspiradora.

Tire del otro lado del agitador (E) para colocarlo en su lugar.

Gire el agitador, asegurándose que la correa gire libremente y no quede presionada entre el agitador y la parte inferior de la aspiradora.

3-19

Para volver a colocar la cubierta

Alinee las lengüetas (F) de la cubierta con las ranuras (G) de base de la aspiradora. Gire la cubierta para colocarla en su posición.

Asegure la cubierta en su lugar girando las ranuras para las monedas (figura 3-13).

El rodillo de escobillas del agitador

Cuándo reemplazarlo

El agitador se debe reemplazar cuando las escobillas del agitador estén gastadas.

Para revisar la condición de las escobillas, **desconecte la aspiradora de la toma de corriente eléctrica.**

3-20

Pase el borde de una tarjeta a lo ancho de la placa inferior, mientras hace girar el agitador. Para mantener una limpieza eficaz, reemplace el agitador si las escobillas no tocan la tarjeta.

Qué comprar

Cuando compre un agitador nuevo, pida la **pieza No. 48414-115 de HOOVER.**

Cómo reemplazarlo

Desconecte la aspiradora de la toma de corriente eléctrica.

Saque la cubierta, la correa y el agitador siguiendo las instrucciones de la sección "La correa", comenzando con la figura 3-13.

Deseche el agitador usado.

Continúe siguiendo las instrucciones de la sección "La correa" para volver a colocar la correa, el agitador nuevo y la cubierta en su lugar.

Lubricación

El motor tiene cojinetes que cuentan con suficiente lubricación para la vida útil del motor. La adición de lubricantes podría causar daños. **Por lo tanto, no añada lubricante a los cojinetes del motor.**

Accesorio de mano turboaccionado

Reemplazo del rodillo de escobillas del agitador

El rodillo de escobillas se debe reemplazar cuando las escobillas del agitador estén gastadas. Pida **la pieza No. 48414-088 de HOOVER.**

3-21

Cómo reemplazarlo

1. **Saque el accesorio de la manguera** y voltéelo de manera que la parte inferior esté hacia arriba. Presione las trabas en ambos lados del accesorio y saque la placa inferior (A).

3-22

2. Quite los dos tornillos Phillips y saque el protector de la correa (B).

3-23

3. Saque el agitador incluyendo las placas del extremo (C) y deséchelo.

4. Inspeccione la correa para ver si está en buenas condiciones. Reemplace la correa si está agrietada, rota o cortada (ver la siguiente sección).

5. Introduzca el rodillo de escobillas a través de la correa y coloque la correa sobre los dientes del engranaje (D) del rodillo de escobillas.

3-24

6. Con los extremos curvados hacia abajo, deslice las placas del extremo (C) del rodillo de escobillas dentro de las ranuras (E) del accesorio.

3-25

7. Vuelva a colocar el protector de la correa (B) asegurándose de no pinchar las cerdas de las escobillas en el protector. Gire el agitador para asegurarse de que se mueva libremente.

Vuelva a colocar los tornillos y apriételos.

3-26

8. Para volver a colocar la placa inferior (A), introduzca las cuatro lengüetas en el borde de la placa inferior en las ranuras de la parte delantera del accesorio.

Gire la placa inferior hacia abajo y encájela para cerrarla.

Accesorio de mano turboaccionado

Reemplazo de la correa

Inspeccione la correa

La correa del accesorio de mano turboaccionado ha sido diseñada para que dure mucho tiempo y normalmente no necesita ser reemplazada. Sin embargo, la correa deberá ser reemplazada si está agrietada, rota o cortada.

3-27

Saque el accesorio de la manguera. La correa puede verse a través de la parte superior de la boquilla o bien sacando la placa inferior y el protector de la correa (Figuras 3-21 y 3-22).

Reemplace la correa

Cuando reemplace la correa, pida **la pieza No. 38528-037 de HOOVER.**

1. **Saque el accesorio de la manguera.** Saque la placa inferior, el protector de la correa y el rodillo de escobillas como se describe en las Figuras 3-21 a 3-23.

3-28

2. Sostenga la turbina (E) y tire con firmeza para sacarla.

3. Saque la correa de la polea de la turbina (F). Reemplácela por una nueva correa.

3-29

4. Con los lados planos de los retenedores de la turbina (G) orientados hacia abajo, deslice los retenedores dentro de las ranuras (H) del compartimiento para accesorios y encájelos en su sitio.

5. Vuelva a colocar el rodillo de escobillas, el protector de la correa y la placa inferior como se describe en las Figuras 3-23 a 3-26.

Protector térmico

Su aspiradora tiene incorporado un protector térmico para impedir el sobrecalentamiento. **Cuando el protector térmico se activa, la aspiradora deja de funcionar.** Si esto sucede, proceda de la siguiente manera:

1. **Apague la aspiradora y desconéctela de la toma de corriente eléctrica.**
2. Revise si se ha acumulado suciedad en los filtros secundario y final.
3. Consulte la sección "Eliminación de obstrucciones".
4. **Una vez que la aspiradora esté desconectada de la toma de corriente eléctrica y el motor se haya enfriado durante 30 minutos,** el protector térmico se repone automáticamente y se puede seguir pasando la aspiradora.
   Si el protector térmico sigue activándose después de efectuar los pasos anteriores, es probable que su aspiradora necesite servicio (vea la sección "Servicio").

Servicio

Para obtener el servicio aprobado HOOVER y piezas genuinas HOOVER, localice el **Centro de ventas y servicio de Hoover o el Concesionario autorizado de servicio de garantía de Hoover (Depósito)** más cercano:

- consultando las páginas amarillas de la guía de teléfonos, bajo "Vacuum Cleaners-Household" ("Aspiradoras - Artículos del hogar") O -
- consultando la lista de Centros de servicio de fábrica provista con esta aspiradora, O -
- consultando la sección "Service" (Servicio) de Hoover en línea en **hoover.com** O -
- llamando al 1-800-944-9200 para obtener una referencia automatizada de las ubicaciones de los centros de servicio autorizados (solamente en EE.UU.).

No envíe su aspiradora a Hoover en North Canton, Ohio para obtener servicio; esto sólo le causará demoras.

Si necesita asistencia adicional, comuníquese con Hoover Centro de respuesta al cliente, teléfono 1-330-499-9499.

En Canadá, comuníquese con Hoover Canada, Burlington, Ontario L7R 4A8, teléfono: 1-800-263-6376.

Al solicitar información u ordenar piezas, siempre identifique su aspiradora por el número **completo** de modelo. (El número de modelo figura en la parte posterior de la aspiradora.)

4. Si tiene un problema

Si ocurre un problema menor, generalmente puede resolverse con bastante facilidad cuando se halla la causa, usando la siguiente lista de verificación.

Problema: La aspiradora no funciona

Causa posible
Solución posible

- **No está bien enchufada**
- *Enchúfela bien*
- **No hay voltaje en la toma de corriente de la pared**
- *Revise el fusible o el disyuntor*

- **Fusible quemado o se disparó el disyuntor**
- *Reemplace el fusible o reajuste el disyuntor*
- **Protector térmico activado**
- *Desenchufe la aspiradora y permita que se enfríe durante 30 minutos (esto reajustará el protector térmico)*

Problema: La aspiradora/los accesorios de la aspiradora no aspiran

Causa posible
Solución posible

- **La correa está rota o desgastada**
- *Reemplace la correa*
- **El rodillo de escobillas del agitador está desgastado**
- *Reemplace el rodillo de escobillas*
- **El depósito para polvo está lleno**
- *Vacíe el depósito para polvo*
- **Ajuste incorrecto de la altura para alfombras**
- *Mueva la perilla de control de la boquilla a una posición más baja*
- **Obstrucción en los pasos del flujo de aire**
- *Elimine la obstrucción*

Problema: Dificultad para empujar la aspiradora

Causa posible
Solución posible

- **Ajuste incorrecto de la altura para alfombras**
- *Coloque el control de la altura para alfombras en una posición más alta*

Problema: Se detecta un olor a humo/quemado

Causa posible
Solución posible

- **Correa rota o estirada**
- *Reemplace la correa del rodillo de escobillas del agitador como se describe en las figuras 3-13 a 3-19 en la sección de Mantenimiento*

Problema: El rodillo de escobillas del accesorio de mano turboaccionado no gira

Causa posible
Solución posible

- **Se está aplicando demasiada presión al accesorio**
- *Continúe usando el accesorio aplicando una presión* ***ligera.***
- **Obstrucción en el canal de la turbina**
- *Elimine la obstrucción.*
- **La correa está rota o desgastada**
- *Reemplace la correa*
- **Baja succión de la aspiradora:**
- *Verifique en la sección "La aspiradora no aspira".*

Eliminación de obstrucciones

Desconecte la aspiradora de la toma de corriente eléctrica.

La succión o aspiración baja se puede deber a una obstrucción en el sistema. Consulte los **siguientes pasos a fin de revisar si hay obstrucciones, siguiendo los pasos uno a uno hasta que encuentre la obstrucción:**

1. Revise el nivel de llenado del depósito para polvo; vacíelo si es necesario.

4-1

Revisión del paso del flujo de aire

2. Enchufe la aspiradora y enciéndala. Revise si hay succión en el extremo de la manguera (A). Si hay succión, continúe con el paso 3.
3. **Apague la aspiradora y desconéctela.**
   Revise la conexión en el tubo de la manguera (B); elimine cualquier obstrucción.

4-2

Revisión del paso del flujo de aire a través del tubo de entrada de la manguera en la parte posterior de la aspiradora

4. **Apague la aspiradora y desconéctela.**
5. Si puede verse la obstrucción en el tubo (C), saque 5 tornillos usando un destornillador Phillips.
6. Tire del tubo para sacarlo de la aspiradora, elimine la obstrucción.
7. Vuelva a colocar el tubo en la parte posterior de la aspiradora y vuelva a colocar los 5 tornillos.

4-3

Revisión debajo de la cubierta

8. **Apague la aspiradora y desconéctela.**
9. Saque la cubierta, la correa y el agitador (figuras 3-13 y 3-15).

   Mire dentro de la abertura (C) para ver si hay obstrucciones y elimínelas.
10. Vuelva a colocar la correa, el agitador y la cubierta.

Si ocurre una obstrucción mientras se usa el accesorio de mano turboaccionado:

4-4

11. **Desconecte el accesorio de mano turboaccionado de la manguera.**
Saque la placa inferior, el protector de la correa y la turbina como se describe en las Figuras 3-21, 3-22 y 3-29.

Saque cualquier obstrucción del canal de la turbina (A).

Vuelva a colocar la turbina de la correa, el rodillo de escobillas, el protector de la correa y la placa inferior.